Lavabo moderno ciotola 579pl912

SCHEDA TECNICA

Richiedi maggiori informazioni sul lavello: invia una e-mail a info@lavandinidaesterno.it

Vedi maggiori dettagli: lavabo moderno ciotola 579pl912

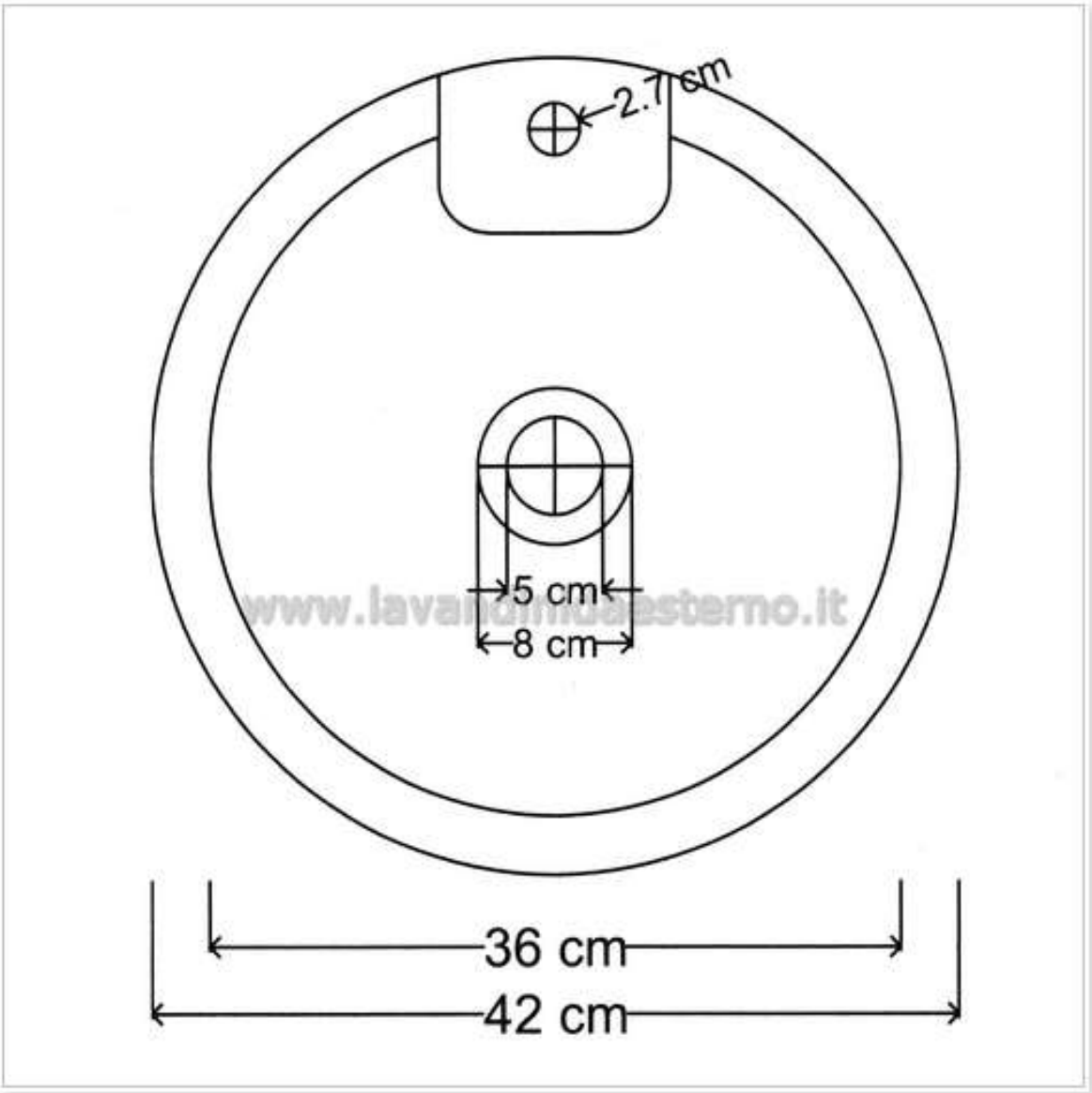

Sede: Via Pratolungo Casilino,2 – 00132 Roma - Tel. 0622445605 Fax 0622446602

Cf/Pi: 09474311009 Sito internet: www.lavandinidaesterno.it E-mail: info@lavandinidaesterno.it